ГОСУДАРСТВЕННЫЙ КОНТРАКТ N 01-14

на выполнение работ по защите, воспроизводству лесов в лесном фонде Тульского лесничества Тульской области

г. Тула 24 марта 2014 года

Комитет лесного хозяйства Тульской области, являющийся государственным заказчиком, именуемый в дальнейшем Государственный заказчик, в лице заместителя председателя комитета Горбунова П.В., действующего на основании Положения о комитете, утвержденного постановлением правительства Тульской области от 07.10.2011 № 30, с одной стороны, и государственное автономное учреждение Тульской области «Тульское лесохозяйственное объединение», именуемое в дальнейшем Исполнитель, в лице руководителя Семина Ю.В., действующего на основании Устава, с другой стороны, в дальнейшем совместно именуемые Стороны, в соответствии с требованиями Федерального закона от 05 апреля 2013 года № 44-ФЗ «О контрактной системе в сфере закупок товаров, работ, услуг для обеспечения государственных и муниципальных нужд» (номер извещения 0366200035614000154), заключили настоящий контракт (далее – Контракт) о нижеследующем:

1. ПРЕДМЕТ КОНТРАКТА

1.1. Государственный заказчик поручает, а Исполнитель принимает на себя обязательства по выполнению работ по защите и воспроизводству лесов (далее – Работ) в лесном фонде Тульского лесничества Тульской области в объемах в соответствии с Техническим заданием (Приложение № 1), являющимся неотъемлемой частью настоящего Контракта.

1.1.1. Государственный заказчик обеспечивает приемку и оплату работ на условиях и в порядке, установленных в настоящем Контракте.

1.1.2. Срок действия Контракта:

Начало – с момента заключения Контракта, окончание – 10.12.2014.

График выполнения работ установлен Приложением № 2, являющимся неотъемлемой частью настоящего Контракта.

1.1.3. Месторасположение участков лесного фонда для проведения работ по защите, воспроизводству лесов приводится в Приложении № 1, являющимся неотъемлемой частью настоящего Контракта.

Местоположение участков лесного фонда, на которых предусмотрено проведение рубок ухода в молодняках и отвода лесосек, устанавливается в течение 30 (тридцати) календарных дней с момента подписания настоящего Контракта.

1.2. Одновременно с выполнением работ, предусмотренных п. 1.1 настоящего Контракта, в соответствии со статьей 19 Лесного кодекса Российской Федерации Государственный заказчик продает, а Исполнитель покупает лесные насаждения для заготовки древесины.

1.2.1.Стоимость лесных насаждений составляет 270065 (Двести семьдесят тысяч шестьдесят пять) рублей. Расчет стоимости лесных насаждений приведен в Приложении № 3, являющимся неотъемлемой частью настоящего Контракта.

1.2.2. Исполнитель осуществляет заготовку древесины в объеме 10639 куб. метров.

Местоположение, характеристика лесных насаждений, их структуры по породам и крупности приводится в Приложении № 3, являющимся неотъемлемой частью настоящего Контракта.

1.2.3. Схемы расположения лесных насаждений приводятся в Приложении № 4, являющимся неотъемлемой частью настоящего Контракта.

1.2.4. Сроки заготовки древесины устанавливаются в соответствии со сроками действия Контракта. Изменение сроков рубки, хранения и вывоза древесины допускаются в соответствии с п.12 Правил заготовки древесины (утверждены приказом Рослесхоза от 01.08.2011 № 337).

1.2.5. Риск случайной гибели или случайного повреждения (незаконной рубки) лесных насаждений переходит к покупателю с момента подписания настоящего Контракта.

2. ЦЕНА КОНТРАКТА

2.1. Цена настоящего Контракта составляет 1604948,93 руб. (Один миллион шестьсот четыре тысячи девятьсот сорок восемь рублей 93 коп.), в том числе НДС[1] 18 % - 244822,72 (Двести сорок четыре тысячи восемьсот двадцать два рубля 72 коп.).

2.2. Цена государственного контракта включает в себя: стоимость работ, материалов, оплату всех видов налогов, пошлин и сборов, других накладных расходов, уплату обязательных платежей, установленных законодательством Российской Федерации, транспортные и иные расходы Исполнителя.

2.3. Цена настоящего Контракта может быть снижена по соглашению сторон без изменения, предусмотренного контрактом объема работ и иных условий исполнения контракта.

Государственный заказчик по согласованию с Исполнителем в ходе исполнения Контракта вправе изменить не более чем на десять процентов объем всех предусмотренных Контрактом работ при изменении потребности в работах, на выполнение которых заключен Контракт. При выполнении дополнительного объема таких работ Государственный заказчик по согласованию с Исполнителем вправе изменить первоначальную цену Контракта пропорционально объему таких работ, но не более чем на десять процентов такой цены Контракта, а при внесении соответствующих изменений в Контракт в связи с сокращением потребности в выполнении таких работ Государственный заказчик обязан изменить цену контракта указанным образом. Цена единицы дополнительно выполняемого объема работ и цена единицы объема работ при сокращении потребности в выполнении части такого объема работ должны определяться как частное от деления первоначальной цены Контракта на предусмотренный в Контракте объем таких работ.

---

[1] Для исполнителя с общим режимом налогообложения

2.4. Принятие денежных обязательств в рамках настоящего Контракта осуществляется за счет субвенций из федерального бюджета и средств бюджета Тульской области.

3. ПОРЯДОК РАСЧЕТОВ

3.1. Оплата по настоящему Контракту осуществляется по безналичному расчету платежными поручениями путем перечисления Государственным заказчиком денежных средств на расчетный счет Исполнителя, указанный в настоящем Контракте.

3.2. В случае изменения реквизитов расчетного счета Исполнитель обязан в однодневный срок в письменной форме сообщить об этом Государственному заказчику, указав новые реквизиты расчетного счета. В противном случае все риски, связанные с перечислением Государственным заказчиком денежных средств на указанный в настоящем Контракте счет Исполнителя, несет Исполнитель.

3.3. Оплата за выполненные работы по настоящему Контракту производится Государственным заказчиком ежемесячно, за фактически выполненные Исполнителем работы по настоящему Контракту в соответствии с Графиком выполнения работ (Приложение № 2), являющимся неотъемлемой частью настоящего Контракта, в течение пяти календарных дней с даты подписания Сторонами Акта сдачи-приемки работ (Приложение № 6), являющимся неотъемлемой частью настоящего Контракта. Основанием для оплаты выполненных работ является подписанный Сторонами Акт сдачи-приемки работ, счет на оплату, счет-фактура.

3.5. Оплата стоимости лесных насаждений осуществляется Исполнителем в соответствии со Сроками оплаты, установленными Приложением № 5, являющимся неотъемлемой частью настоящего Контракта, по реквизитам, предоставляемым Государственным заказчиком. Исполнитель в течение 10 (десяти) календарных дней представляет Государственному заказчику документы, подтверждающие произведенную оплату.

3.6. За лесные насаждения, не начатые рубкой к моменту окончания срока действия настоящего Контракта, возврат произведенных платежей не производится.

4. УСЛОВИЯ ЗАГОТОВКИ ДРЕВЕСИНЫ

4.1. Государственный заказчик, в течение 10 (десяти) календарных дней с момента заключения Контракта согласовывает технологические карты на разработку лесосек(и) и указывает на местности границы лесного насаждения. Рубка деревьев без технологической карты и передачи лесосек(и) на местности не допускается.

4.2. Государственный заказчик до начала заготовки древесины, в течение 10 (десяти) календарных дней с момента заключения Контракта обязан ознакомить Исполнителя с Правилами заготовки древесины, Правилами ухода за лесами, Правилами пожарной безопасности в лесах, Правилами санитарной безопасности в лесах, порядком освидетельствования мест рубок и другими необходимыми нормативно-правовыми документами.

4.3. Исполнитель не вправе осуществлять рубку деревьев, не намеченных в рубку.

4.4. Исполнитель располагает временные склады при заготовке древесины в соответствии с технологической картой.

4.5. Исполнитель производит очистку лесосеки от порубочных остатков одновременно с заготовкой древесины способом, указанным в технологической карте, не допуская разрыва между рубкой и очисткой более 10 календарных дней.

4.6. В течение 10 дней после завершения рубки по каждой лесосеке в целях проверки соблюдения Правил заготовки древесины, условий настоящего контракта проводится осмотр и оценка состояния лесосеки, на которой закончена рубка лесных насаждений с оформлением акта осмотра мест рубок (приложение № 7). Для чего Исполнитель письменно извещает Заказчика (лесничество) о завершении рубки по каждой лесосеке с предоставлением справки об объемах заготовленной древесины.

4.7. Исполнитель извещается о дате и времени проведения осмотра мест рубок заказным письмом с уведомлением о вручении или непосредственно получает извещение под роспись.

В случае если, надлежащим образом извещенный о дне проведения осмотра мест рубок, Исполнитель не прибыл на осмотр, Заказчик проводит осмотр в одностороннем порядке, без участия Исполнителя. Экземпляр акта осмотра мест рубок (приложение № 7) доводится до Исполнителя.

4.8. Не позднее 15 дней до окончания срока действия Контракта оформляются акты осмотра мест рубок (приложение № 7), по лесосекам, которые были представлены Исполнителю для заготовки древесины и не были осмотрены ранее по завершении рубки.

Если рубка этих лесосек и вывозка древесины продолжает осуществляться до дня завершения действия Контракта, то лесосеки подлежат повторному осмотру.

4.9. Лесосеки не законченные рубкой к моменту расторжения или окончания срока действия настоящего Контракта считаются недорубами. Вследствие чего, с Исполнителя взыскиваются неустойка в размере, указанном в подпункте «а» пункта 8.8 настоящего Контракта. Не считается недорубом отдельный компактный участок, не тронутый рубкой, примыкающий к границе лесосеки, расположенный на лесосеке, предназначенный для сплошной рубки. Указанный участок должен иметь границы, согласованные лесничеством.

5. ПРАВА И ОБЯЗАННОСТИ СТОРОН

5.1. Права Государственного заказчика.

5.1.1. Требовать предоставления информации, касающейся вопросов выполняемых Исполнителем работ по настоящему контракту.

5.1.2. Проверять ход, качество и объемы выполняемых Исполнителем работ, не вмешиваясь в его деятельность.

5.1.3. Осуществлять в течение всего срока действия Контракта контроль за соблюдением технологии разработки лесосек и лесохозяйственных правил.

5.2. Обязанности Государственного заказчика.

5.2.1. Создать Исполнителю необходимые условия для выполнения работ, принять работы в соответствии с разделом 6 настоящего Контракта, в случае отсутствия претензий относительно их объема, качества и соблюдения сроков их

выполнения, подписать Акт сдачи-приемки работ и передать один экземпляр Исполнителю.

5.2.2. Осуществлять оплату выполненных Исполнителем работ по стоимости, установленной настоящим Контрактом (Приложение № 2), при условии выполнения Исполнителем своих обязательств по настоящему Контракту, в соответствии с разделом 3 настоящего Контракта.

5.2.3. Возвратить Исполнителю, при условии надлежащего исполнения им всех своих обязательств по Контракту, денежные средства, внесенные Исполнителем в обеспечение исполнения Контракта, в течение десяти рабочих дней, со дня получения Государственным заказчиком соответствующего письменного требования Исполнителя.

Денежные средства перечисляются по банковским реквизитам, указанным в письменном требовании.

5.2.4. Консультировать Исполнителя по вопросам применения нормативно-правовых актов в лесном хозяйстве при выполнении Работ. По требованию Исполнителя знакомить его с действующими в указанной сфере нормами и правилами.

5.2.5. Выполнять в полном объеме все свои обязательства, предусмотренные статьями настоящего Контракта.

5.3. Права Исполнителя.

5.3.1. Самостоятельно, если иное не указано в Техническом задании (Приложение № 1), определять способы выполнения работ по настоящему Контракту.

5.3.2. Привлекать к выполнению работ соисполнителей с заключением соответствующих договоров. Все расчеты с соисполнителями Исполнитель осуществляет самостоятельно. Исполнитель несет ответственность по настоящему Контракту за действия привлекаемых соисполнителей как за свои собственные.

5.3.3. Осуществлять заготовку древесины в объемах, установленных настоящим Контрактом (Приложение № 3).

5.3.4. Осуществлять строительство складов и других строений и сооружений, необходимых для заготовки древесины.

5.4. Обязанности Исполнителя.

5.4.1. Своевременно и надлежащим образом выполнять работы в соответствии с техническим заданием (Приложение № 1) и установленным графиком выполнения работ (Приложение № 2).

5.4.2. Предоставлять Государственному заказчику информацию, касающуюся выполняемых работ по настоящему Контракту, по требованию Государственного заказчика в сроки, указанные в соответствующем запросе.

5.4.3. Немедленно известить Государственного заказчика о вероятных конкретных событиях или обстоятельствах в будущем, которые могут негативно повлиять на качество выполнения работ.

5.4.4. Представить Государственному заказчику Акт сдачи-приемки работ не позднее пяти календарных дней после выполнения работ и его подписания.

5.4.5. Выполнять работы по настоящему Контракту в соответствии с действующими в лесном хозяйстве нормативами и правилами, указанными в техническом задании (Приложение № 1).

5.4.6. Выполнять работы с использованием специализированной техники и инструментов, применяемых в лесном хозяйстве (буссоли, измерительные вилки, высотомеры, лесопосадочные машины, сеялки, плуги, культиваторы, кусторезы, бензопилы и другие). Иметь в местах проведения работ по заготовке древесины (лесосека, верхний склад древесины) противопожарное оборудование и средства пожаротушения согласно п.6 Норм наличия средств пожаротушения в местах использования лесов, утвержденных приказом Минсельхоза РФ от 22.12.2008 № 549.

5.4.7. Выполнять работы по лесопатологическому обследованию с привлечением специалистов, имеющих квалификацию лесопатолога.

5.4.8. Соблюдать при выполнении работ и нахождении в лесу Правила пожарной безопасности в лесах, Правила санитарной безопасности в лесах.

5.4.9. Соблюдать требования к безопасности работ в соответствии с Правилами по охране труда в лесозаготовительном, деревообрабатывающем производствах и при проведении лесохозяйственных работ, утвержденных Министерством труда и социального развития 21.03.1997 г. № 15.

5.4.10. Вносить плату за лесные насаждения в размерах и сроки, которые установлены настоящим Контрактом (Приложение № 5).

5.4.11. Проводить лесовосстановительные мероприятия за свой счет, если при осуществлении заготовки древесины Исполнителем в нарушение условий настоящего Контракта уничтожен подрост или древесно-кустарниковая растительность, подлежащая сохранению.

5.4.12. Осуществить снос лесных складов, других строений и сооружений после окончания заготовки древесины, а также произвести рекультивацию земель, на которых располагались указанные строения и сооружения.

5.4.13. Согласовывать с Государственным заказчиком места размещения лесных дорог, лесных складов, других строений и сооружений, необходимых для заготовки древесины.

5.4.14. Выполнять в полном объеме все свои обязательства, предусмотренные статьями настоящего Контракта.

5.4.15. Своевременно предоставлять достоверную информацию о ходе исполнения своих обязательств, в том числе о сложностях, возникающих при исполнении Контракта, а также к установленному настоящим Контрактом сроку обязан предоставить Государственному заказчику результаты выполнения работ.

6. ПОРЯДОК СДАЧИ-ПРИЕМКИ РАБОТ

6.1. Сдача и приемка работ осуществляется ежемесячно, по их фактическому выполнению по каждому виду работ в соответствии с актом выполненных работ (Приложение № 6). Качество работ обеспечивается соответствием выполненных работ действующим нормативам, ГОСТам и Положению об аттестации (приемке) законченных лесохозяйственных объектов, работ и услуг, утвержденному приказом Федеральной службы лесного хозяйства от 06.05.1994 г.

6.2. По завершении выполнения работ Исполнитель в течение 5 (пяти) календарных дней предоставляет Государственному заказчику подписанный Акт сдачи-приемки работ по установленной форме (Приложение № 6).

6.3. Государственный заказчик в течение десяти календарных дней со дня получения Акта сдачи-приемки работ обязан направить Исполнителю подписанный Акт сдачи-приемки работ или мотивированный отказ.

6.4. В случае несоответствия выполненных работ техническому заданию Стороны составляют двусторонний акт с указанием необходимых недостатков, мер и сроков для завершения выполнения работ. Исполнитель обязан произвести необходимые исправления за свой счет без дополнительной оплаты.

6.5. Исполнитель своими силами и за свой счет устраняет допущенные по своей вине недостатки по выполненным работам.

6.6. Устранение Исполнителем в установленные сроки выявленных Государственным заказчиком недостатков не освобождает Исполнителя от уплаты неустойки и пени, предусмотренных настоящим Контрактом.

6.7. При приемке работ Государственный заказчик обязан провести их экспертизу, в части соответствия результатов выполненных работ условиям Контракта. Экспертиза результатов, предусмотренных Контрактом, может проводиться Государственным заказчиком своими силами или к ее проведению могут привлекаться эксперты, экспертные организации на основании контрактов, заключенных в соответствии с законодательством Российской Федерации.

Результаты такой экспертизы оформляются в виде заключения, которое подписывается экспертом, уполномоченным представителем экспертной организации и должно быть объективным, обоснованным и соответствовать законодательству Российской Федерации.

6.8. В случае установления по результатам экспертизы факта некачественного выполнения работ, Исполнитель обязан компенсировать Государственному заказчику все возникшие в связи с проведением экспертизы расходы, по предъявлении Государственным заказчиком письменного требования и копии соответствующего заключения, других документов, подтверждающих затраты Государственного заказчика.

7. ГАРАНТИЯ КАЧЕСТВА РАБОТ

7.1. Исполнитель гарантирует качество выполнения работ по настоящему Контракту в соответствии с действующими в Российской Федерации нормативами и стандартами качества. Показатели качества выполнения работ и нормативно-правовые акты, устанавливающие требования к порядку и качеству выполнения работ представлены в техническом задании (Приложение № 1).

8. ОТВЕТСТВЕННОСТЬ СТОРОН

8.1. В случае просрочки исполнения, неисполнения или ненадлежащего исполнения своих обязательств по Контракту стороны несут ответственность в соответствии с действующим законодательством Российской Федерации.

8.2. В случае просрочки исполнения Государственным заказчиком обязательства, предусмотренного настоящим Контрактом, Исполнитель вправе потребовать уплату пени. Пени начисляется за каждый день просрочки исполнения обязательства, начиная со дня, следующего после дня истечения установленного срока исполнения обязательства по настоящему Контракту.

Размер такой пени устанавливается в размере одной трехсотой действующей на день уплаты пени ставки рефинансирования Центрального банка Российской Федерации.

За ненадлежащее исполнение Государственным заказчиком своих обязательств по настоящему Контракту, за исключением просрочки исполнения обязательств, предусмотренных Контрактом, Исполнитель взыскивает штраф в размере 2,5 процентов от цены государственного контракта.

Государственный заказчик освобождается от уплаты пени и (или) штрафа, если докажет, что просрочка исполнения (ненадлежащего исполнения) указанного обязательства произошла вследствие непреодолимой силы или по вине поставщика.

8.3. В случае просрочки выполнения Исполнителем своих обязательств, предусмотренных Контрактом, поставщик обязан уплатить Государственному заказчику пени.

Пеня начисляется за каждый день просрочки Исполнителем обязательства, предусмотренного Контрактом, начиная со дня, следующего после дня истечения установленного контрактом срока исполнения обязательства, и определяется в порядке, установленном Постановлением Правительства Российской Федерации от 25.11.2013 № 1063 «Об утверждении Правил определения размера штрафа, начисляемого в случае ненадлежащего исполнения заказчиком, поставщиком (подрядчиком, исполнителем) обязательств, предусмотренных контрактом (за исключением просрочки исполнения обязательств заказчиком, поставщиком (подрядчиком, исполнителем), и размера пени, начисляемой за каждый день просрочки исполнения поставщиком обязательства, предусмотренного контрактом».

Исполнитель освобождается от уплаты пени, если докажет, что просрочка исполнения указанного обязательства произошла вследствие непреодолимой силы или по вине Государственного заказчика.

Уплата пени не освобождает Исполнителя от обязанности выплатить предусмотренный настоящим Контрактом штраф за ненадлежащее исполнение своих обязательств.

Уплата пени не освобождает Исполнителя от надлежащего исполнения обязательств по настоящему Контракту.

8.4. За неисполнение или ненадлежащее исполнение Исполнителем своих обязательств по настоящему Контракту, за исключением просрочки исполнения обязательств, предусмотренных контрактом, Государственный заказчик взыскивает штраф в размере 10 процентов от цены государственного контракта, в соответствии с Постановлением Правительства Российской Федерации от 25.11.2013 № 1063 «Об утверждении Правил определения размера штрафа, начисляемого в случае ненадлежащего исполнения заказчиком, поставщиком (подрядчиком, исполнителем) обязательств, предусмотренных контрактом (за исключением просрочки исполнения обязательств заказчиком, поставщиком (подрядчиком, исполнителем), и размера пени, начисляемой за каждый день просрочки исполнения поставщиком обязательства, предусмотренного контрактом».

8.5. Уплата штрафа по Контракту не освобождает Исполнителя от исполнения обязательств, предусмотренных настоящим Контрактом.

8.6. В случае просрочки Исполнителем обязательств (в том числе гарантийного обязательства), предусмотренных Контрактом, а также в иных случаях неисполнения или ненадлежащего исполнения Исполнителем обязательств, предусмотренных контрактом, Государственный заказчик направляет Исполнителю требование об уплате неустоек (штрафов, пеней).

8.7. За несвоевременную и (или) неполную оплату стоимости лесных насаждений с Исполнителя взыскиваются пени в размере 1,0 % от подлежащей уплате суммы за каждый день просрочки.

8.8. За нарушение лесохозяйственных требований при осуществлении заготовки древесины с Исполнителя взыскиваются неустойки в следующих размерах:

а) оставление недорубов в виде куртин и отдельных деревьев - четырехкратная ставка платы за единицу объема древесины за оставленную на корню древесину;

б) оставление не вывезенной в установленный срок древесины на лесосеках – семикратная ставка платы за объем не вывезенной в срок древесины;

в) неудовлетворительная или несвоевременная очистка мест рубок от порубочных остатков (в том числе в случае, если разрыв между рубкой деревьев и очисткой в весенне-летний период превышает 10 дней), непроведение доочистки зимних лесосек до наступления пожароопасного периода – 5000 (пять тысяч) рублей за 1 гектар;

г) оставление в лесу на летний период не окоренной или необработанной в установленный срок древесины, если указанная древесина не уложена в плотные штабели с их притенением или не защищена от вредителей другими способами - пятикратная ставка платы за единицу объема древесины оставленной древесины;

д) оставление зависших деревьев - семикратная ставка платы за единицу объема древесины за древесину зависших деревьев;

е) оставление пней высотой более одной трети диаметра среза, а при рубке деревьев диаметром менее 30 сантиметров - высотой более 10 сантиметров - однократная ставка платы за единицу объема древесины за древесину деревьев, срубленных с оставлением завышенных пней.

Лесосека считается начатой рубкой, если в ней срублено 5 и более кубометров древесины.

Неустойки, взыскиваемые с Исполнителя исчисляются исходя из ставок платы, установленных Правительством РФ, за единицу объема древесины лесных насаждений взятых по первому разряду такс. При этом разделение древесины на деловую и дровяную не производится, учет ее ведется в коре, и для всего объема древесины применяется ставка платы, установленная за деловую древесину средней категории крупности.

8.9. Возмещение ущерба, уплата неустойки и пени не освобождает Исполнителя от его обязанностей по исполнению условий настоящего Контракта.

8.10. В случае просрочки Государственным заказчиком обязательств, предусмотренных настоящим Контрактом, Исполнитель вправе потребовать уплату пени. Пени начисляется за каждый день просрочки исполнения обязательства начиная со дня, следующего после дня истечения установленного срока исполнения обязательства по настоящему Контракту. Размер такой пени устанавливается в размере одной трехсотой действующей на день уплаты пени

ставки рефинансирования Центрального банка Российской Федерации. Государственный заказчик освобождается от уплаты пени, если докажет, что просрочка исполнения указанного обязательства произошла вследствие непреодолимой силы или по вине Исполнителя.

8.11. Меры ответственности Сторон, не предусмотренные настоящим Контрактом, применяются в соответствии с нормами законодательства Российской Федерации.

9. ОБСТОЯТЕЛЬСТВА НЕПРЕОДОЛИМОЙ СИЛЫ

9.1. Стороны освобождаются от ответственности за частичное или полное неисполнение обязательств, если такое неисполнение является следствием действия непреодолимой силы и их последствий: землетрясение, наводнение, пожар, ураган, смерч, сильные снежные заносы, гололед и гололедица, другие признанные официально стихийные бедствия, а также военные действия, массовые заболевания, забастовки, ограничения перевозок, запрет торговых операций вследствие применения международных санкций и другие обстоятельства, которые стороны не могли предвидеть или предотвратить.

9.2. В случае действия обстоятельств непреодолимой силы срок исполнения настоящего Контракта сторонами отодвигается соразмерно времени, в течение которого действуют обстоятельства непреодолимой силы и их последствия.

9.3. Сторона, которая не исполняет своего обязательства вследствие действия непреодолимой силы, должна немедленно уведомить другую сторону в письменном виде о препятствии и его влиянии на исполнении обязательств по контракту.

9.4. Документ, выданный соответствующим компетентным органом, является достаточным подтверждением наличия и продолжительности действия непреодолимой силы.

9.5. В случае, когда обязательства действия непреодолимой силы и их последствия продолжают или будут продолжать действовать более 10 (десяти) дней, стороны в возможно короткий срок проведут переговоры с целью выявления приемлемых для всех сторон альтернативных способов исполнения контракта.

10. ОБЕСПЕЧЕНИЕ ИСПОЛНЕНИЯ КОНТРАКТА

10.1. Исполнитель представляет Государственному заказчику обеспечение исполнения Контракта в форме залога денежных средств, на сумму 162206,94 руб. (Сто шестьдесят две тысячи двести шесть рублей 94 коп.), эквивалентную 10% от начальной (максимальной) цены контракта.

10.2. Срок действия банковской гарантии должен превышать срок действия контракта не менее чем на один месяц.

10.3. В случае, если по каким-либо причинам обеспечение исполнения Контракта перестало быть действительным, закончило свое действие или иным образом перестало обеспечивать выполнение Исполнителем своих обязательств

по Контракту, Исполнитель обязуется в течение 10 (десяти) банковских дней представить заказчику иное (новое) надлежащее обеспечение исполнения Контракта на тех же условиях и в том же размере, что указаны в данном разделе Контракта.

10.4. Случаями, когда Государственный заказчик получает право требования выплаты денежных средств по представленному Исполнителем обеспечению исполнения Контракта, выступают факты возникновения гражданско-правовой ответственности Исполнителя перед Государственным заказчиком вследствие нарушения им обязательств по Контракту, включая неисполнение или ненадлежащее исполнение им обязательств по Контракту.

10.5. Возврат Исполнителю денежных средств, внесенных им на счет Государственного заказчика в качестве обеспечение исполнения Контракта, осуществляется при условии надлежащего исполнения Исполнителем всех своих обязательств по Контракту в течение 10 (десяти) рабочих дней со дня получения Государственным заказчиком соответствующего письменного требования поставщика, но не ранее окончания срока действия контракта. Денежные средства перечисляются по банковским реквизитам, указанным в письменном требовании.

10.6. В ходе исполнения Контракта Исполнитель вправе предоставить Государственному заказчику обеспечение исполнения Контракта, уменьшенное на размер выполненных обязательств, предусмотренных Контрактом, взамен ранее предоставленного обеспечения исполнения Контракта. При этом может быть изменен способ обеспечения исполнения Контракта.

11. ПОРЯДОК УРЕГУЛИРОВАНИЯ СПОРОВ

11.1. Стороны принимают все меры к тому, чтобы любые спорные вопросы, разногласия либо претензии, касающиеся исполнения настоящего Контракта или в связи с ним, были урегулированы путем переговоров.

11.2. В случае наличия претензий, споров, разногласий относительно исполнения одной из сторон своих обязательств другая сторона может направить претензию. В отношении всех претензий, направляемых по настоящему контракту, сторона, к которой адресована данная претензия, должна дать письменный ответ по существу претензии в срок не позднее 10 (десяти) календарных дней с даты ее получения.

11.3. Любые споры, не урегулированные во внесудебном порядке, разрешаются Арбитражным судом Тульской области.

12. ОСОБЫЕ УСЛОВИЯ

12.1. Расторжение Контракта допускается по соглашению сторон, по решению суда, в случае одностороннего отказа стороны Контракта от исполнения Контракта в соответствии с гражданским законодательством.

12.2. В случае расторжения настоящего Контракта, стоимость работ, выполненных на момент его расторжения, подлежит обязательной оплате в соответствии с пунктом 3.3 настоящего Контракта, если их качество удовлетворяет требованиям Государственного заказчика и им приняты.

12.3. Исполнитель представляет по запросу Государственного заказчика в сроки, указанные в таком запросе, информацию о ходе исполнения обязательств по настоящему Контракту.

12.4. Любое уведомление, которое одна сторона направляет другой стороне в соответствии с контрактом, направляется в письменной форме почтой или факсимильной связью с последующим представлением оригинала. Уведомление вступает в силу в день получения его лицом, которому оно адресовано, если иное не установлено законом или настоящим Контрактом.

12.5. Любые изменения и дополнения к настоящему Контракту, не противоречащие действующему законодательству Российской Федерации, оформляются дополнительными соглашениями сторон в письменной форме.

12.6. Во всем, что не предусмотрено настоящим Контрактом, стороны руководствуются действующим законодательством Российской Федерации.

12.7. Приложения, указанные в разделе 13 настоящего Контракта, являются его неотъемлемой частью.

13. ПРИЛОЖЕНИЯ

13.1. Приложение № 1 «Техническое задание».

13.2. Приложение № 2 «График выполнения работ».

13.3. Приложение № 3 «Местоположение лесных насаждений и объемы заготовки древесины».

13.4. Приложение № 4 «Схема расположения лесных насаждений».

13.5. Приложение № 5 «Сроки и стоимость оплаты древесины».

13.6. Приложение № 6 «Акт сдачи-приемки работ».

13.7. Приложение № 7 «Акт осмотра мест рубок».

14. АДРЕСА И РЕКВИЗИТЫ СТОРОН

Государственный заказчик	Исполнитель
Комитет лесного хозяйства Тульской области **300007, г. Тула, ул. Оборонная, 114а** **ИНН 7107532804** **КПП 710701001** **р/с 40201810900000100005** **Отделение Тула** **БИК 047003001** **л/с 03662Р28300**	**Государственное автономное учреждение Тульской области «Тульское лесохозяйственное объединение»** **300004, г. Тула,** **ул. Щегловская засека, д.36** **ИНН 7130504594 КПП 710501001** **р/с 40601810370033000001** **Отделение Тула** **л/с 274030008**
_____ Горбунов П.В. М.П. «24» 03 2014г.	_____ Семин Ю.В. М.П. «__» _____ 2014г.

Приложение № 1

к Контракту от 24.03.2014 № 01-14

Техническое задание

№ п\п	Наименование работ	Ед. изм.	Объем работ	Основное содержание работ	Требования соответствия ОСТу и нормативно правовым актам
1	Лесопатологическое обследование.	га	143,7	**Подготовительные работы:** Проведение лесопатологического обследования (далее-ЛПО) включает в себя этап подготовительных работ, на котором подбираются материалы об объекте обследования (таксационные описания, сведения о предыдущей санитарной и лесопатологической обстановке, картографический материал. Таксационные характеристики участков леса, согласно плана лесопатологического обследования заблаговременно вносятся в карточки лесопатологической таксации (приложение 4 «Руководство по планированию, организации и ведению лесопатологических обследований»). Характеристика санитарного и лесопатологического состояния насаждений с указанием необходимых мероприятий вносится в процессе ЛПО. **Определение санитарного состояния насаждений:** Санитарное состояние насаждений – их качественная характеристика, которая определяется по соотношению деревьев разных категорий состояния. Определение санитарного состояния насаждений осуществляется путем распределения запаса на выделе по категориям состояния деревьев. Распределение по категориям состояния осуществляется по каждой породе древостоя, для точного определения степени ослабления (санитарного состояния) насаждения, которая определяется как средневзвешенная величина оценок распределения запаса деревьев разных категорий состояния. При обследовании ведутся записи в карточку лесопатологической таксации, в которую вносится краткая таксационная	1. «Правила санитарной безопасности в лесах» утвержденные постановлением Правительства РФ от 29 июня 2007 № 414; 2. «Руководство по планированию, организации и ведению лесопатологических обследований» утвержденное приказом Рослесхоза от 29.12.2007 №523; 3. Приказ комитета лесного хозяйства Тульской области от 17.05.2013 № 128-о «Об утверждении расчетно-технологических (нормативно-технологических) карт».

				характеристика по обследуемым лесотаксационным выделам с указанием площади (данные берутся из таксационного описания). Распределение деревьев каждой породы по категориям состояния и оценку насаждения проводят методом глазомерной таксации, в насаждениях с явным наличием усыхания производится перечет деревьев по не провешенной линии поперек участка. Фиксация размера пробной площади и постановка столбов в этом случае не требуется. В случаях, когда требуются уточненные данные, для принятия решения о виде санитарно-оздоровительных мероприятий, закладываются временные прямоугольные пробные площади без маркировки деревьев. Размер пробной площади должен обеспечить учет не менее 100 деревьев главной породы (приложение 6 «Руководство по планированию, организации и ведению лесопатологических обследований»). Пробные площади должны быть обозначены согласно лесоустроительным требованиям. После оценки санитарного состояния насаждения намечаются санитарно-оздоровительные мероприятия. В очагах хвоелистогрызущих вредителей определение санитарного состояния насаждений проводится после восстановления листвы или хвои. **Определение лесопатологического состояния насаждений.** Целью определения лесопатологического состояния насаждений является выявление очагов массового размножения вредных организмов. Выявление очагов массового размножения при ЛПО производится, визуальными методами по типичным признакам наличия вредителей, болезней, частичному или полному объеданию деревьев, другим характерным признакам неблагополучного состояния лесных насаждений. Очагами вредных организмов считаются лесные участки, на которых численность (концентрация) вредных организмов и повреждения, нанесённые ими, угрожают жизнеспособности лесных насаждений. При этом повреждение может быть или уже нанесено, или может существовать угроза повреждения в	

				ближайшие 1-2 года, подтвержденная наличием определенного количества вредных организмов. Наличие болезней определяется по характерным внешним признакам поражения деревьев и насаждения (плодовые тела грибов, раковые и другие раны, окна усыхания и т.п.). Документированная информация, полученная при ЛПО, оформляется в соответствии с приложение 13 «Руководства по планированию, организации и ведению лесопатологических обследований». Приемка работ проводится комиссией, назначенной Заказчиком, с обязательным участием представителей Исполнителя. В результате приемки составляется «Акт приемки работ по лесопатологическому обследованию» (приложение 11 «Руководство по планированию, организации и ведению лесопатологических обследований»).	
2	Профилактические биотехнические мероприятия	га	23	Наземные биологические (профилактические) методов борьбы – мероприятия, направленные на борьбу с вредителями леса, осуществляемые посредством привлечения насекомоядных птиц. Развешивание искусственных гнездовий (скворечников) для привлечения обширной группы дуплогнездящихся птиц, направленно на регулирование их численности. Искусственные гнездовья (скворечники) следует развешивать в насаждениях, где имеется опасность массового размножения вредных организмов. Гнездовья предпочтительнее развешивать у опушек, полян, вдоль просек и дорог. Количество искусственных гнездовий (скворечников) на 1 га лесных насаждений в участках, где возможно возникновение очагов опасных вредителей леса зависит от возраста насаждений, полноты, лесорастительных зон и др. Высота гнездовий (скворечники) в лесу, мало посещаемом людьми, не ниже 4 м, в местах, посещаемых людьми, не ниже 5 м. Гнездовья (скворечники) вывешиваются группами (5-10 шт.) с интервалами между гнездами 2-3 м или одиночно - равномерно не ближе 20-26 м одно от другого. При развешивании гнездовий необходимо учитывать следующее: - развешивание гнездовий в лесу должно быть	1. Приложение 17 «Показатели и критерии оценки мероприятий по охране, защите, воспроизводству лесов, использования лесов при государственной инвентаризации лесов» и приложение 16 «Определение показателей и критериев оценки мероприятий по охране, защите, воспроизводству лесов, использования лесов наземными способами в полевых условиях» «Методические рекомендации по проведению государственной инвентаризации лесов» утвержденные приказом Рослесхоза от 10.11.2011 № 472; 2. Наставление по использованию насекомоядных птиц в борьбе с вредными организмами; 3. Приказ комитета лесного хозяйства Тульской области от 17.05.2013 № 128-о «Об утверждении расчетно-технологических (нормативно-технологических) карт».

				закончено к началу таяния снега; - гнездовья размещаются вдоль опушек, полянок и просек; - при вывозе гнездовий в лес и развешивании их необходимы автомашина, легкая лестница, топор, молоток, клещи, веревка размером 5-6 метров для подъема вверх наружных предметов, запасные гвозди. Количество искусственных гнездовий меньше нормативной не допускается. При изготовлении гнездовья-домика необходимо учитывать следующее: - внутренние размеры гнездовья- домика 32х16х29 см состоящего из передней, задней стенок, 2 боковых стенок, дна и крышки; - к задней стенке гнездовья-домика прибивается брусок размером 5х2х50 см, посредством которого оно прибивается к дереву, при этом гвозди должны выйти со стороны бруска, где их загибают; - гвозди, которыми гнездовья будут прикрепляться к деревьям должны быть концами вбиты в бруски, гвозди берутся длиной 80-100 м; - крышка гнездовия-домика делается снимающейся; - дно должно быть внутреннее – оно вставляется между стенками гнездовья - летное отверстие делается с лёгким подъемом его стенок внутрь, чтобы дождевая вода не попадала в лето и края крыши должны выдаваться; над боковыми стенами на 1 см, а над летком – не менее чем на 4 см.	
3	Уборка захламленности	га	11	Уборка захламленности проводится при необходимости (в местах образования ветровала, бурелома, снеголома, пожаров и других повреждений деревьев и в случае, если создается угроза возникновения очагов вредных организмов или пожарной и санитарной безопасности) удаления из насаждения стоящих или лежащих стволов деревьев, утративших свои деловые качества (неликвидная древесина и дрова,), в том числе валежа. Валка сухостойных, буреломных (снеголомных) и опасных и зависших деревьев, с последующей обрезкой сучьев и раскряжевкой. Раскряжевка	1. Правилами ухода за лесами (Приказ МПР России от 16.07.2007 № 185); 2. Постановление Правительства РФ от 29.06.2007г. № 414 «Об утверждении «Правил санитарной безопасности в лесах»; 3. Правилами пожарной безопасности в лесах (Постановление Правительства Российской Федерации от 30 июня 2007 г. № 417); 4. Руководство по проведению санитарно-оздоровительных мероприятий утвержденное приказом Рослесхоза от 29.12.2007 №523; 5. Правилами заготовки древесины утвержденных приказом Министерства природных ресурсов Российской Федерации от 16.07.2007 г. № 184; 6. Приложение 17 «Показатели и критерии оценки мероприятий по охране, защите, воспроизводству лесов, использования лесов при государственной инвентаризации лесов» и приложение 16 «Определение показателей и критериев оценки мероприятий по охране, защите, воспроизводству лесов,

				лежащих ветровальных стволов, валежника. Штабелевка раскряжеванной древесины на участке. Наличие не складированного ветровала, бурелома, валежа не должно превышать 5 м□/га. Разработка лесосеки выполняется на основании условий, предусмотренных технологической картой, разработанной Исполнителем и согласованной с лесничеством. Не допускается отклонение площади лесосеки более 3 % от отчетной (проектной). Не допускается уничтожение или повреждение граничных квартальных лесосечных и других столбов и знаков, клейм на деревьях и пнях. Очистка лесосеки после завершения рубки в соответствии с технологической картой.	использования лесов наземными способами в полевых условиях» «Методические рекомендации по проведению государственной инвентаризации лесов» утвержденные приказом Рослесхоза от 10.11.2011 № 472; 7. Приказ комитета лесного хозяйства Тульской области от 20.05.2013 г № 8-о « О внесении дополнений в приказ 17.05.2013 № 128-о «Об утверждении расчетно-технологических (нормативно-технологических) карт»».
4	Посадка лесных культур.	га	4,5	Искусственное лесовосстановление путем создания лесных культур: посадки сеянцев. Мероприятия на каждом лесном участке, предназначенном для проведения лесовосстановления, осуществляются в соответствии с проектом лесовосстановления (далее – проект). Для создания лесных культур в первую очередь обеспечивается наличие посадочного материала, (выкопка, выборка, сортировка, увязка в пучки, прикопка на временное хранение). Для посадки используются стандартный посадочный материал - сеянцы, соответствующие требованиям утвержденных в Правилах лесовосстановления. Затем производится геодезическая съемка участка, с целью уточнения фактической площади участка и соответствие его проекту, определение места закладки противопожарных минерализованных полос. Ограничение участка в натуре путем установки столбов в местах пересечения сторон участка с надписями в соответствии с ОСТом, изготовление (выпиливание, ошкуривание и нанесение надписей) и постановка деляночных столбов в соответствии с ОСТом. Создание лесных культур может производится ручной посадкой стандартных сеянцев на расчищенных площадях с подноской посадочного материала под меч (лопату) Колесова или механизированным способом (лесопосадочными	1. Правила лесовосстановления, утвержденные приказом МПР России от 16.07.2007 № 183; 2. Проекты лесовосстановления, утвержденные лесничеством; 3. Приложение 17 «Показатели и критерии оценки мероприятий по охране, защите, воспроизводству лесов, использования лесов при государственной инвентаризации лесов» и приложение 16 «Определение показателей и критериев оценки мероприятий по охране, защите, воспроизводству лесов, использования лесов наземными способами в полевых условиях» «Методические рекомендации по проведению государственной инвентаризации лесов» утвержденные приказом Рослесхоза от 10.11.2011 № 472; 4. Приказ комитета лесного хозяйства Тульской области от 17.05.2013 № 128-о «Об утверждении расчетно-технологических (нормативно-технологических) карт»; 5. ОСТ 56-44-80 «Знаки натурные лесоустроительные и лесохозяйственные».

				машинами различных марок в агрегате с трактором). Перед посадкой культур необходимо наметить линии будущих рядов лесных культур и обозначение мест, опасных для работы техники; при необходимости произвести сплошную или полосную расчистку площади от нежелательной древесной и недревесной растительности, мелких пней или уменьшение их высоты до уровня, не препятствующего движению техники; планировку поверхности лесного участка, проведение мелиоративных работ, нарезку террас на склонах. Занижение установленной первоначальной густоты лесных культур (количества посадочных или посевных мест на 1га предусмотренных проектом) допустимо не более 10%. Не допустимы заложенные лесные культуры, не опаханы противопожарной минерализованной полосой, если это предусмотрено проектом. Не допускается отклонение площади участка более 3 % от отчетной (проектной) и неясность границ отвода, полное или частичное отсутствие столбов или надписей на них и не соответствие их ОСТу.	
5	Дополнение лесных культур.	га	19	Посадка сеянцев и саженцев вручную под лопату на месте погибших растений с целью восстановления первоначальной густоты лесных культур, древесными породами, которые вводились при создании культур. (среднее количество посадочного материала 2 тыс.шт./га). Не допускается: не проведение работы на участке с неравномерным отпадом; отклонение площади участка более 3 % от отчетной (проектной); неясность границ отвода, полное или частичное отсутствие столбов или надписей на них и не соответствие их ОСТу; повреждение сеянцев (саженцев) при уходе за лесными культурами более 5 % от первоначального количества.	1. Правила лесовосстановления, утвержденные приказом МПР России от 16.07.2007 № 183; 2. Проекты лесовосстановления, утвержденные лесничеством; 3. Приложение 17 «Показатели и критерии оценки мероприятий по охране, защите, воспроизводству лесов, использования лесов при государственной инвентаризации лесов» и приложение 16 «Определение показателей и критериев оценки мероприятий по охране, защите, воспроизводству лесов, использования лесов наземными способами в полевых условиях» «Методические рекомендации по проведению государственной инвентаризации лесов» утвержденные приказом Рослесхоза от 10.11.2011 № 472; 4. Приказ комитета лесного хозяйства Тульской области от 17.05.2013 № 128-о «Об утверждении расчетно-технологических (нормативно-технологических) карт».
6	Уход за лесными культурами.	га	78,9	Агротехнический уход за лесными культурами проводится в целях предотвращения зарастания поверхности почвы сорной травянистой и нежелательной быстрорастущей древесно-кустарниковой растительностью, накопления влаги в почве. К уходу за лесными культурами относятся:	1. Правила лесовосстановления, утвержденные приказом МПР России от 16.07.2007 № 183; 2. Проекты лесовосстановления, утвержденные лесничеством; 3. Приложение 17 «Показатели и критерии оценки мероприятий по охране, защите, воспроизводству лесов, использования лесов при государственной инвентаризации лесов» и приложение 16 «Определение показателей и критериев оценки мероприятий по охране, защите, воспроизводству лесов,

				- ручная оправка растений от завала травой и почвой, заноса песком, размыва и выдувания почвы, выжимания морозом; - рыхление почвы с одновременным уничтожением травянистой и древесной растительности в рядах культур и междурядьях; - уничтожение или предупреждение появления травянистой и нежелательной древесной растительности. Проводится: культиватором в агрегате с трактором; кусторезом путем окашивания и вырубки нежелательной растительности; ручным способом (рыхление около лунок тяпкой, окашивание в междурядьях). Не допускается: отсутствие прополки в рядах при механизированном агротехническом уходе в междурядьях более 25 % от общей протяженности рядов; отклонение площади участка более 3 % от отчетной (проектной); неясность границ отвода, полное или частичное отсутствие столбов или надписей на них и не соответствие их ОСТу; повреждение сеянцев (саженцев) при уходе за лесными культурами более 5 % от первоначального количества.	использования лесов наземными способами в полевых условиях» «Методические рекомендации по проведению государственной инвентаризации лесов» утвержденные приказом Рослесхоза от 10.11.2011 № 472; 4. Приказ комитета лесного хозяйства Тульской области от 17.05.2013 № 128-о «Об утверждении расчетно-технологических (нормативно-технологических) карт».
7	Обработка почвы под лесные культуры (всего)	га	4,5	Проводится путем нарезки плужных борозд или полос глубиной от 12 до 25 см, шириной борозд 0,7-1,2м, среднее расстояние между осями борозд 3,5-4,0 м. Обеспечение прямолинейности и параллельности полос прохода орудий. Не допускается: отклонение фактической средней ширины междурядий от проектной при полосной обработке почвы более 0,5 м; отклонение площади участка более 3 % от отчетной (проектной); неясность границ отвода, полное или частичное отсутствие столбов или надписей на них и не соответствие их ОСТу; не соблюдение, отклонение от проектной 1 м и более прямолинейности и параллельности обработанных полос или борозд; нарезка плужных борозд вдоль склона.	1. Правила лесовосстановления, утвержденные приказом МПР России от 16.07.2007 № 183; 2. Проекты лесовосстановления, утвержденные лесничеством; 3. Приложение 17 «Показатели и критерии оценки мероприятий по охране, защите, воспроизводству лесов, использования лесов при государственной инвентаризации лесов» и приложение 16 «Определение показателей и критериев оценки мероприятий по охране, защите, воспроизводству лесов, использования лесов наземными способами в полевых условиях» «Методические рекомендации по проведению государственной инвентаризации лесов» утвержденные приказом Рослесхоза от 10.11.2011 № 472; 4. Приказ комитета лесного хозяйства Тульской области от 17.05.2013 № 128-о «Об утверждении расчетно-технологических (нормативно-технологических) карт».
8	Рубки ухода в молодняках	га	34	Вырубка нежелательной древесной растительности при уходе за ценными породами деревьев ручным или механизированным способом (топором, мотокусторезом, катком-осветлителем) в соответствии с технологической картой,	1. Правила ухода за лесами (Приказ МПР России от 16.07.2007 № 185); 2. Правила пожарной безопасности в лесах (Постановление Правительства Российской Федерации от 30 июня 2007 г. № 417); 3. Постановление Правительства РФ от 29.06.2007г. № 414 «Об утверждении «Правил санитарной безопасности в лесах»;

				разработанной Исполнителем и согласованной с лесничеством. Работы по вырубке нежелательной древесной растительности осуществляются по образу (примеру) рубки на пробной площади участка, заложенной при отводе. Не допускается: отклонение интенсивности рубки более 10 % от нормативной по запасу (полноте), более 50 % от общего запаса древесины на лесосеке; сомкнутость крон после рубки в чистых насаждениях ниже нормативной; количество поврежденных оставленных деревьев более 2 % от количества оставляемых на выращивание деревьев; количество несрубленных деревьев, подлежащих вырубке (определенных размеров и качества, указанных в технологической карте), второстепенных пород (в чистых - деревьев той же породы), мешающих росту "лучших" главной породы более 10 % об общего количества подлежащих рубке деревьев; уничтожение или повреждение граничных, квартальных, лесосечных и других столбов и знаков; отсутствие пробной площади; оставление завалов и срубленных зависших деревьев; превышение высоты оставляемых пней при рубке деревьев диаметром менее 30 сантиметров - более 10; отсутствие или невыполнение условий, предусмотренных технологической картой; как результат неравномерной выборки формирование насаждения с куртинной полнотой; отклонение площади участка более 3 % от отчетной (проектной); неясность границ отвода, полное или частичное отсутствие столбов или надписей на них и не соответствие их ОСТу	4. Приложение 17 «Показатели и критерии оценки мероприятий по охране, защите, воспроизводству лесов, использования лесов при государственной инвентаризации лесов» и приложение 16 «Определение показателей и критериев оценки мероприятий по охране, защите, воспроизводству лесов, использования лесов наземными способами в полевых условиях» «Методические рекомендации по проведению государственной инвентаризации лесов» утвержденные приказом Рослесхоза от 10.11.2011 № 472; 5. Приказ комитета лесного хозяйства Тульской области от 17.05.2013 № 128-о «Об утверждении расчетно-технологических (нормативно-технологических) карт»; 6. Приказ комитета лесного хозяйства Тульской области от 22.10.2013 № 317-о «Об утверждении временной формы технологической карты разработки лесосек»; 7. Материалы отвода участка под проведение рубок ухода в молодняках.
9	Отвод лесосек при проведении рубок ухода в молодняках	га	35	Отвод лесосек производится в бесснежный, как правило, весенне-летний период. Отвод включает в себя прорубку визиров, за исключением сторон, отграниченных ясными квартальными просеками, граничными линиями, таксационными визирами и не покрытыми лесом землями, постановку столбов на углах лесосек, промер линий, измерение углов между ними, а также геодезическую привязку к квартальным просекам, таксационным визирам или другим	Согласно наставлений по отводу и таксации лесосек в лесах Российской Федерации, утвержденных приказом Федеральной службы лесного хозяйства России от 15.06.1993 г. № 155, Правил ухода за лесами, утвержденных приказом Министерством природных ресурсов Российской Федерации от 16.07.2007 г. № 185 и Правил заготовки древесины, утвержденных приказом Федерального агентства лесного хозяйства от 01.08.2011 № 337, 5. приказ комитета лесного хозяйства Тульской области от 17.05.2013 № 128-о «Об утверждении расчетно-технологических (нормативно-технологических) карт».

				постоянным ориентирам. Закладка пробных площадей. Ошибки при отводе лесосек не должны превышать: при измерении линий - 1 м на 300 м; при измерении углов - не более 30'. На углах лесосек (делянок) ставятся столбы диаметром 12 - 16 см. Столбы закапывают в землю на глубину 0,7 м. Высота столба над землей должна быть 1,3 м. Верх лесосечных (деляночных) столбов затесывается на два ската. Под гребнем делается гладкая выемка "окно" с надписью. Для определения количества подлежащей вырубке древесины при проведении осветлений, прочисток закладываются пробные площади, размер которых составляет от 3 до 5% площади лесосеки. При величине лесосеки (делянки) до 5 га закладывают одну пробную площадь, при площади делянки 6 - 10 га - две пробные площади и свыше 10 га - по одной пробной площади на каждые 10 га с равномерным размещением по лесосеке (делянке). Пробные площади в натуре обозначаются столбами, которые устанавливают по углам пробной площади. Ошибка в определении площади лесосеки не должна превышать 3 процентов	
10	Отвод лесосек при проведении выборочных рубок	га	210	Отвод лесосек производится в бесснежный, как правило, весенне-летний период. Отвод включает в себя прорубку визиров, за исключением сторон, отграниченных ясными квартальными просеками, граничными линиями, таксационными визирами и не покрытыми лесом землями, постановку столбов на углах лесосек, промер линий, измерение углов между ними, а также геодезическую привязку к квартальным просекам, таксационным визирам или другим постоянным ориентирам. Перечет и клеймение деревьев, отбор модельных деревьев; материально-денежная оценка лесосек. Лесотаксационные выделы отводятся в рубку полностью, если площадь их не превышает предельные размеры лесосек. Ширина прорубаемых визиров не должна превышать 1 м. На деревьях, расположенных вдоль визира и не	Согласно наставлений по отводу и таксации лесосек в лесах Российской Федерации, утвержденных приказом Федеральной службы лесного хозяйства России от 15.06.1993 г. № 155, Правил ухода за лесами, утвержденных приказом Министерством природных ресурсов Российской Федерации от 16.07.2007 г. № 185 и Правил заготовки древесины, утвержденных приказом Федерального агентства лесного хозяйства от 01.08.2011 № 337, 5. приказ комитета лесного хозяйства Тульской области от 17.05.2013 № 128-о «Об утверждении расчетно-технологических (нормативно-технологических) карт».

				входящих в лесосеку, делают затески или иные отметки. На визирах лесосек, отводимых под выборочные рубки, деревья не срубают. Визиры расчищают за счет обрубки сучьев и веток, а также рубки кустарника. Ошибки при отводе лесосек не должны превышать: при измерении линий - 1 м на 300 м; при измерении углов - не более 30'. Ошибка в определении площади лесосеки не должна превышать 3 процентов Углы лесосек закрепляются столбами диаметром не менее 12 см и высотой над землей 1,3 м. На столбах делается надпись с указанием номеров квартала и выдела, формы рубки, года, на который предусмотрена рубка, номеров лесосек и их площади в гектарах. При отводе и таксации лесосек для заготовки древесины выборочными рубками лесных насаждений осуществляется клеймение деревьев, назначаемых в рубку.	
11	Отвод лесосек при проведении сплошных рубок	га	50	Отвод лесосек производится в бесснежный, как правило, весенне-летний период. Отвод включает в себя прорубку визиров, за исключением сторон, отграниченных ясными квартальными просеками, граничными линиями, таксационными визирами и не покрытыми лесом землями, постановку столбов на углах лесосек, промер линий, измерение углов между ними, а также геодезическую привязку к квартальным просекам, таксационным визирам или другим постоянным ориентирам. Перечет и клеймение деревьев, отбор модельных деревьев; материально-денежная оценка лесосек. Лесотаксационные выделы отводятся в рубку полностью, если площадь их не превышает предельные размеры лесосек. Ширина прорубаемых визиров не должна превышать 1 м. На деревьях, расположенных вдоль визира и не входящих в лесосеку, делают затески или иные отметки. Визиры расчищают за счет обрубки сучьев и веток, а также рубки кустарника. Ошибки при отводе лесосек не должны превышать: при измерении линий - 1 м на 300 м;	Согласно наставлений по отводу и таксации лесосек в лесах Российской Федерации, утвержденных приказом Федеральной службы лесного хозяйства России от 15.06.1993 г. № 155, Правил ухода за лесами, утвержденных приказом Министерством природных ресурсов Российской Федерации от 16.07.2007 г. № 185 и Правил заготовки древесины, утвержденных приказом Федерального агентства лесного хозяйства от 01.08.2011 № 337, 5. приказ комитета лесного хозяйства Тульской области от 17.05.2013 № 128-о «Об утверждении расчетно-технологических (нормативно-технологических) карт».

				при измерении углов - не более 30'. Ошибка в определении площади лесосеки не должна превышать 3 процентов Углы лесосек закрепляются столбами диаметром не менее 12 см и высотой над землей 1,3 м. На столбах делается надпись с указанием номеров квартала и выдела, формы рубки, года, на который предусмотрена рубка, номеров лесосек и их площади в гектарах.	

Местоположение участков лесного фонда для проведения работ по защите, воспроизводству лесов

№ п/п	Наименование работ	Ед изм.	Место проведения работ					Объем работ
			лесничество	участковое лесничество	лесная дача	кв	выдел	
1	Лесопатологическое обследование	га	Тульское	Яснополянское	Яснополянская	5	3	11
	Лесопатологическое обследование	га	Тульское	Яснополянское	Яснополянская	9	6	9,7
	Лесопатологическое обследование	га	Тульское	Яснополянское	Яснополянская	12	2, 3	32
	Лесопатологическое обследование	га	Тульское	Яснополянское	Яснополянская	23	3	25
	Лесопатологическое обследование	га	Тульское	Яснополянское	Яснополянская	36	1, 2	35
	Лесопатологическое обследование	га	Тульское	Яснополянское	Яснополянская	54	3	31
Всего:	Лесопатологическое обследование	га	Тульское					143,7
2	Уборка захламленности	га	Тульское	Ленинское	Красноворотская	102	2,5,6,10,12-14	2,6
	Уборка захламленности	га	Тульское	Ленинское	Красноворотская	105	4,7	0,5
	Уборка захламленности	га	Тульское	Ленинское	Красноворотская	106	1,2	1,9
	Уборка захламленности	га	Тульское	Ленинское	Красноворотская	110	3	2,6
	Уборка захламленности	га	Тульское	Ленинское	Красноворотская	123	2,3,7	2,5
	Уборка захламленности	га	Тульское	Ленинское	Красноворотская	131	4, 10	0,9
Всего:	Уборка захламленности	га	Тульское					**11**
3	Профилактические биотехнические мероприятия	га	Тульское	Беломутовское	Беломутовская	126	2,4,5	8
	Профилактические биотехнические мероприятия	га	Тульское	Ленинское	Ленинская	136	17	4
	Профилактические биотехнические мероприятия	га	Тульское	Ленинское	Ленинская	35	21	2
	Профилактические биотехнические мероприятия	га	Тульское	Ленинское	Ленинская	47	8	3
	Профилактические биотехнические мероприятия	га	Тульское	Яснополянское	Яснополянская	113	1	6
Всего:	Профилактические биотехнические мероприятия	га	Тульское					**23**
4	Посадка лесных культур	га	Тульское	Беломутовское	Беломутовская	20	5	0,5
	Посадка лесных культур	га	Тульское	Беломутовское	Беломутовская	20	3	1
	Посадка лесных культур	га	Тульское	Беломутовское	Беломутовская	93	11	1

	Посадка лесных культур	га	Тульское	Ленинское	Красноворотская	31	13	2
Всего:	Посадка лесных культур	га	Тульское					**4,5**
5	Дополнение лесных культур	га	Тульское	Беломутовское	Беломутовская	20	5	5,7
	Дополнение лесных культур	га	Тульское	Беломутовское	Беломутовская	89	10	0,6
	Дополнение лесных культур	га	Тульское	Беломутовское	Беломутовская	87	5	2,2
	Дополнение лесных культур	га	Тульское	Беломутовское	Беломутовская	91	5	1,3
	Дополнение лесных культур	га	Тульское	Ленинское	Ленинская	74	12	4,5
	Дополнение лесных культур	га	Тульское	Ленинское	Ленинская	133	17	2,7
	Дополнение лесных культур	га	Тульское	Щегловское	Щегловская	228	10	2
Всего:	Дополнение лесных культур	га	Тульское					**19**
6	Обработка почвы под лесные культуры	га	Тульское	Беломутовское	Беломутовская	20	5	0,5
	Обработка почвы под лесные культуры	га	Тульское	Беломутовское	Беломутовская	20	3	1
	Обработка почвы под лесные культуры	га	Тульское	Беломутовское	Беломутовская	93	11	1
	Обработка почвы под лесные культуры	га	Тульское	Ленинское	Красноворотская	31	13	2
Всего:	Обработка почвы под лесные культуры	га	Тульское					4,5
7	Уход за лесными культурами	га	Тульское	Беломутовское	Беломутовская	20	5	0,5
	Уход за лесными культурами	га	Тульское	Беломутовское	Беломутовская	20	5	0,5
	Уход за лесными культурами	га	Тульское	Беломутовское	Беломутовская	20	5	0,5
	Уход за лесными культурами	га	Тульское	Беломутовское	Беломутовская	20	5	0,5
	Уход за лесными культурами	га	Тульское	Беломутовское	Беломутовская	20	5	5,7
	Уход за лесными культурами	га	Тульское	Беломутовское	Беломутовская	20	5	5,7
	Уход за лесными культурами	га	Тульское	Беломутовское	Беломутовская	20	5	5,7
	Уход за лесными культурами	га	Тульское	Беломутовское	Беломутовская	20	6	3,1
	Уход за лесными культурами	га	Тульское	Беломутовское	Беломутовская	20	6	3,1
	Уход за лесными культурами	га	Тульское	Беломутовское	Беломутовская	20	6	3,1
	Уход за лесными культурами	га	Тульское	Беломутовское	Беломутовская	89	10	0,6
	Уход за лесными культурами	га	Тульское	Беломутовское	Беломутовская	89	10	0,6
	Уход за лесными культурами	га	Тульское	Беломутовское	Беломутовская	89	10	0,6
	Уход за лесными культурами	га	Тульское	Ленинское	Ленинская	75	4	2,3
	Уход за лесными культурами	га	Тульское	Ленинское	Ленинская	75	4	2,3
	Уход за лесными культурами	га	Тульское	Ленинское	Ленинская	75	4	2,3
	Уход за лесными культурами	га	Тульское	Ленинское	Ленинская	133	17	2,7
	Уход за лесными культурами	га	Тульское	Ленинское	Ленинская	133	17	2,7
	Уход за лесными культурами	га	Тульское	Ленинское	Ленинская	133	17	2,7
	Уход за лесными культурами	га	Тульское	Беломутовское	Беломутовская	92	1	0,8
	Уход за лесными культурами	га	Тульское	Беломутовское	Беломутовская	92	1	0,8
	Уход за лесными культурами	га	Тульское	Беломутовское	Беломутовская	138	4	2,1

	Уход за лесными культурами	га	Тульское	Беломутовское	Беломутовская	138	4	2,1
	Уход за лесными культурами	га	Тульское	Ленинское	Ленинская	74	12	4,5
	Уход за лесными культурами	га	Тульское	Ленинское	Ленинская	74	12	4,5
	Уход за лесными культурами	га	Тульское	Щегловское	Щегловская	226	10	3
	Уход за лесными культурами	га	Тульское	Щегловское	Щегловская	226	10	3
	Уход за лесными культурами	га	Тульское	Щегловское	Щегловская	228	10	2
	Уход за лесными культурами	га	Тульское	Щегловское	Щегловская	228	10	2
	Уход за лесными культурами	га	Тульское	Щегловское	Щегловская	230	9	2,6
	Уход за лесными культурами	га	Тульское	Щегловское	Щегловская	230	9	2,6
	Уход за лесными культурами	га	Тульское	Щегловское	Щегловская	227	14	2,4
	Уход за лесными культурами	га	Тульское	Беломутовское	Беломутовская	91	5	1,3
Всего:	Уход за лесными культурами	га	Тульское					**78,9**
8	Рубки ухода в молодняках	га	Тульское	Ленинское	Ленинская	26	2	0,9
	Рубки ухода в молодняках	га	Тульское	Ленинское	Ленинская	26	3	2,3
	Рубки ухода в молодняках	га	Тульское	Ленинское	Ленинская	73	2	1,5
	Рубки ухода в молодняках	га	Тульское	Ленинское	Ленинская	110	5	1,5
	Рубки ухода в молодняках	га	Тульское	Ленинское	Ленинская	148	6	0,2
	Рубки ухода в молодняках	га	Тульское	Ленинское	Красноворотская	6	7	2,2
	Рубки ухода в молодняках	га	Тульское	Яснополянское	Яснополянская	241	4	5,1
	Рубки ухода в молодняках	га	Тульское	Яснополянское	Яснополянская	231	2	5,5
	Рубки ухода в молодняках	га	Тульское	Яснополянское	Яснополянская	232	10	6,2
	Рубки ухода в молодняках	га	Тульское	Яснополянское	Яснополянская	131	4	3,4
	Рубки ухода в молодняках	га	Тульское	Яснополянское	Дедиловская	32	26	1
	Рубки ухода в молодняках	га	Тульское	Яснополянское	Дедиловская	33	11	2,4
	Рубки ухода в молодняках	га	Тульское	Щегловское	Щегловская	173	9	1,8
Всего:	Рубки ухода в молодняках	га	Тульское					**34**
9	Отвод лесосек при проведении рубок ухода в молодняках	га	Тульское					35,0
	Отвод лесосек при проведении выборочных рубок	га	Тульское					210,0
	Отвод лесосек при проведении сплошных рубок	га	Тульское					50,0

От имени Государственного заказчика

Горбунов П.В.

От имени Исполнителя

Семин Ю.В.

Приложение № 2

к Контракту от 24.03.2014 № 01-13

График выполнения работ

Субвенции из федерального бюджета

№ п/п	наименование мероприятий	ед. изм.	2 квартал					
			апрель		май		июнь	
			объем	стоимость, рублей	объем	стоимость, рублей	объем	стоимость, рублей
1	Лесопатологическое обследование	га						
2	Профилактические биотехнические мероприятия	га						
3	Уборка захламленности	га						
4	Посадка лесных культур	га			0,5	17882,00		
5	Дополнение лесных культур	га			19	399190,00		
6	Уход за лесными культурами	га			22,3	104504,49	13,8	64674,50
7	Обработка почвы под лесные культуры	га			0,5	1714,50		
8	Рубки ухода в молодняках	га						
9	Отвод лесосек при проведении рубок ухода в молодняках	га					15	20355,00
10	Отвод лесосек при проведении выборочных рубок	га					35	25200,00
11	Отвод лесосек при проведении сплошных рубок	га					10	14790,00

№ п/п	наименование мероприятий	ед. изм.	3 квартал					
			июль		август		сентябрь	
			объем	стоимость, рублей	объем	стоимость, рублей	объем	стоимость, рублей
1	Лесопатологическое обследование	га						
2	Профилактические биотехнические мероприятия	га						
3	Уборка захламленности	га	11	21747,00				
4	Посадка лесных культур	га						
5	Дополнение лесных культур	га						
6	Уход за лесными культурами	га	16,6	77792,58	12,9	60453,27	13,3	62327,79
7	Обработка почвы под лесные культуры	га						
8	Рубки ухода в молодняках	га	4,7	40349,50	12	103020,00	17,3	148520,50
9	Отвод лесосек при проведении рубок ухода в молодняках	га	10	13570,00	10	13570,00		
10	Отвод лесосек при проведении выборочных рубок	га	45	32400,00	55	39600,00	55	39600,00
11	Отвод лесосек при проведении сплошных рубок	га	10	14790,00	10	14790,00	20	29580,00

№ п/п	наименование мероприятий	ед. изм.	4 квартал					
			октябрь		ноябрь		декабрь	
			объем	стоимость, рублей	объем	стоимость, рублей	объем	стоимость, рублей
1	Лесопатологическое обследование	га						
2	Профилактические биотехнические мероприятия	га						
3	Уборка захламленности	га						
4	Посадка лесных культур	га	4	143056,00				
5	Дополнение лесных культур	га						
6	Уход за лесными культурами	га						
7	Обработка почвы под лесные культуры	га	4	13716,00				
8	Рубки ухода в молодняках	га						
9	Отвод лесосек при проведении рубок ухода в молодняках	га						
10	Отвод лесосек при проведении выборочных рубок	га	20	14400,00				
11	Отвод лесосек при проведении сплошных рубок	га						

Бюджет области

№ п/п	наименование мероприятий	ед. изм.	2 квартал					
			апрель		май		июнь	
			объем	стоимость, рублей	объем	стоимость, рублей	объем	стоимость, рублей
1	Лесопатологическое обследование	га					143,7	40810,80
2	Профилактические биотехнические мероприятия	га	23	32545,00				
3	Уборка захламленности	га						
4	Посадка лесных культур	га						
5	Дополнение лесных культур	га						
6	Уход за лесными культурами	га						
7	Обработка почвы под лесные культуры	га						
8	Рубки ухода в молодняках	га						
9	Отвод лесосек при проведении рубок ухода в молодняках	га						
10	Отвод лесосек при проведении выборочных рубок	га						
11	Отвод лесосек при проведении сплошных рубок	га						

От имени Государственного заказчика

Горбунов П.В.

От имени Исполнителя

Семин Ю.В.

Приложение № 3

к Контракту от 24.03.2014 № 01-14

Местоположение лесных насаждений и объемы заготовки древесины

Номер лесного квартала	Номер лесосеки (лесотаксационного выдела)	Площадь лесосеки (лесотаксационного выдела)	Вид рубки	Хозяйство (хвойное, твердолиственное, мягколиственное)	Породы	Количество деревьев отмеченных в рубку	Вырубаемый объем древесины, плотных куб. м								Стоимость древесины по ставкам, руб
							деловая				дрова	итого ликвидной древесины	хворост и сучья	всего	
							крупная	средняя	мелкая	всего					
1	2	3	4	5	6	7	8	9	10	11	12	13	14	15	16
Беломутовское участковое лесничество															
10	1 (9; 10)	1,1	Санитарная сплошная рубка	Хвойное	Сосна	70	38	23	4	65	3	68	9	77	**12751,9**
					Ель	475	26	20	4	49	427	476	39	515	**11029,5**
					Дуб	26				0	11	11	1	11	**216,7**
					Клен	11				0	5	5	0	5	**94,6**
					Липа	29	3	8	1	12	4	16	1	17	**606,2**
					Итого	**611**	**67**	**51**	**8**	**126**	**450**	**576**	**50**	**626**	**24699,0**
11	1 (8)	1,3	Санитарная сплошная рубка	Хвойное	Сосна	29	19	9	1	29	5	34	5	39	**5907,2**
					Ель	396	11	7	1	19	365	384	31	415	**5519,1**
					Дуб	11				0	5	5	0	5	**90,5**
					Береза	48	10	8		18	11	30	4	34	**1910,7**
					Липа	43	1	8	1	10	8	18	2	20	**501,2**
					Итого	**527**	**41**	**32**	**3**	**76**	**395**	**471**	**42**	**512**	**13928,8**
93	2 (2)	2,2	Санитарная сплошная рубка	Хвойное	Сосна	91	40	31	5	76	5	81	11	93	**14538,6**
					Ель	944	49	62	10	121	437	558	49	607	**22562,5**
					Клен	37				0	16	16	1	17	**312,2**
					Береза	37				0	19	19	2	21	**145,5**
					Итого	**1109,0**	**89**	**93**	**15**	**197**	**478**	**675**	**64**	**738**	**37558,7**
93	1 (2)	2,9	Санитарная выборочная рубка	Твердолиственное	Сосна	15	0	1	0	2	5	7	1	8	**146,5**
					Ель	220	15	10	2	27	141	168	14	182	**2619,2**
					Итого	**235**	**15**	**11**	**2**	**28**	**147**	**175**	**15**	**190**	**2765,6**
9	1(12)	3,9	Проходная рубка	Мягколиственное	Береза	290	10	23	1	33	79	113	14	127	**1702,0**
					Осина	2	2			2	0	2	0	3	**20,1**
					Итого	**292**	**11**	**23**	**1**	**35**	**80**	**115**	**14**	**129**	**1722,2**
225	1(7)	7,4	Проходная рубка	Мягколиственное	Ясень	6	0		0	0	5	6	0	6	**190,3**
					Береза	165	50	12	0	62	82	144	19	163	**3450,1**
					Осина	65	10	1		10	47	57	14	71	**120,0**
					Итого	**236**	**60**	**12**	**0**	**72**	**135**	**207**	**33**	**240**	**3760,4**

1	2	3	4	5	6	7	8	9	10	11	12	13	14	15	16
111	1(3)	2,3	Прореживание	Мягколиственное	Ясень	5				0	1	1		1	**10,5**
					Береза	186	12	17	0	29	51	80	10	91	**1500,5**
					Осина	8	0	0		0	3	3	1	4	**4,9**
					Итого	**199**	**12**	**17**	**0**	**30**	**55**	**85**	**11**	**96**	**1515,9**
107	1(9, 20)	4,4	Прореживание	Мягколиственное	Ясень	1				0	0	0		0	**2,8**
					Береза	325	8	27	0	36	78	114	14	128	**1781,3**
					Осина	3				0	1	1	0	1	**0,2**
					Итого	**329**	**8**	**27**	**0**	**36**	**79**	**115**	**14**	**129**	**1784,3**
143	1(4)	6,5	Проходная рубка	Твердолист-венное	Ясень	35	18		0	18	25	43	4	47	**6747,0**
					Береза	100	34	6		40	89	129	16	145	**2584,2**
					Липа	33	10	4	0	14	17	31	4	35	**481,4**
					Осина	75	7	1		8	45	53	13	67	**100,4**
					Итого	**243,0**	**69**	**11**	**0**	**80**	**176**	**257**	**37**	**294**	**9913,1**
35	2(3)	0,5	Санитарная сплошная рубка	Хвойное	Ель	164	8	16	3	27	65	91	8	100	**4566,4**
					Дуб	24				0	11	11	1	12	**218,3**
					Береза	11				0	3	3	0	3	**20,4**
					Липа	92	1	5	0	7	24	30	2	32	**394,6**
					Итого	**291**	**9**	**21**	**3**	**34**	**102**	**135**	**11**	**147**	**5199,7**
14	1(3,4)	14,2	Проходная рубка	Мягколиственное	Дуб	131				0	30	30	2	32	**281,1**
					Береза	671	26	37	1	65	267	331	40	371	**3845,4**
					Осина	90	6	1		7	56	63	16	79	**86,7**
					Итого	**892**	**32**	**38**	**1**	**72**	**352**	**424**	**58**	**482**	**4213,2**
27	1(22)	1,7	Санитарная сплошная рубка	Хвойное	Ель	671				0	504	504	42	546	**3096,7**
					Лиственница	22	**8**	**5**	**0**	13	7	20	5	25	**2170,8**
					Береза	16				0	8	8	1	9	**64,0**
					Итого	**709**	**8**	**5**	**0**	**13**	**519**	**532**	**48**	**580**	**5331,5**
Итого по участковому лесничеству		51,40			**Всего**	**5673**	**423**	**342**	**33**	**798**	**2967**	**3765**	**398**	**4163**	**112392,5**
Яснополянское участковое лесничество, Яснополянская дача															
102	1 (3)	11	Проходная рубка	Твердолист-венное	Дуб	213	4	3		7	123	130	8	138	**3464,2**
					Ясень	33	1		0	1	17	18	0	19	**514,1**
					Клен	31	1			1	22	24	0	24	**677,2**
					Береза	52				0	34	34	4	37	**121,7**
					Осина	14				0	8	8	2	10	**1,8**
					Липа	7				0	4	4	0	4	**3,7**
					Итого	**350**	**6**	**3**	**0**	**9**	**208**	**218**	**14**	**232**	**4782,7**

1	2	3	4	5	6	7	8	9	10	11	12	13	14	15	16
145	1 (1)	15,4	Проходная рубка	Твердолист-венное	Дуб	135	3	8		11	69	80	6	86	**3455,0**
					Ясень	107	35		0	35	110	145	7	152	**12380,4**
					Клен	275	23		0	24	209	233	5	238	**9625,8**
					Береза	127	56	11		67	76	143	19	162	**3733,7**
					Липа	160	22	20	0	42	51	93	11	104	**1218,4**
					Осина	341	82	7		90	184	274	59	333	**1006,1**
					Итого	**1145**	**222**	**46**	**1**	**268**	**699**	**967**	**108**	**1075**	**31419,5**
144	1 (2)	16,4	Проходная рубка	Твердолист-венное	Дуб	17	5	1		6	9	15	2	17	**2011,9**
					Ясень	217	66		1	67	195	262	15	278	**23379,6**
					Клен	294	42		2	45	159	204	10	214	**15548,6**
					Береза	142	45	8		53	126	179	22	202	**3213,7**
					Липа	450	61	62	0	122	153	276	33	309	**3520,9**
					Осина	117	6	4		10	64	74	19	93	**110,5**
					Итого	**1237**	**226**	**74**	**3**	**303**	**707**	**1010**	**102**	**1112**	**47785,2**
116	1 (1)	10,7	Санитарная выборочная рубка	Твердолист-венное	Дуб	214	14	9		24	152	175	13	188	**8256,2**
					Ясень	2				0	3	3	0	3	**32,6**
					Клен	20				0	16	16	0	16	**148,1**
					Итого	**236**	**14**	**9**	**0**	**24**	**171**	**194**	**13**	**207**	**8436,9**
184	1(7)	18,2	Санитарная выборочная рубка	Твердолист-венное	Дуб	252				0	206	206	11	217	**1950,7**
					Вяз	33				0	24	24		24	**225,3**
					Итого	**285**	**0**	**0**	**0**	**0**	**230**	**230**	**11**	**240**	**2176,0**
112	1(1)	19,3	Санитарная выборочная рубка	Твердолист-венное	Дуб	189	28	5		32	214	246	18	264	**13381**
					Ясень	31	2			2	54	56	0	57	**1312,2**
					Клен	53				0	71	71		71	**743,2**
					Липа	9				0	10	10		10	**8,6**
						282	**30**	**5**	**0**	**35**	**349**	**383**	**18**	**401**	**15445**
185	1(5)	34,7	Санитарная выборочная рубка	Твердолист-венное	Дуб	964	3	1		4	698	703	37	740	**7856,3**
					Ясень	19				0	17	17		17	**158,4**
					Вяз	99				0	83	83		83	**788,1**
					Береза	1				0	2	2	0	2	**5,7**
					Осина	6				0	5	5	1	6	**1,1**
					Итого	**1089**	**3**	**1**	**0**	**4**	**804**	**809**	**39**	**847**	**8809,6**
119	1(1,2,3)	23	Проходная рубка	Твердо-лиственное	**Береза**	584	140	48		188	275	463	82	545	**11382,4**
					Осина	133	27	4		31	62	93	27	120	**359,7**
						717	**167**	**52**	**0**	**219**	**337**	**556**	**109**	**665**	**11742,1**
Итого по участковому лесничеству		56,5			**ВСЕГО**	**5341**	**668**	**191**	**4**	**862**	**3505**	**4367**	**413**	**4781**	**130597**

Ленинское участковое лесничество, Красноворотская дача															
1	2	3	4	5	6	7	8	9	10	11	12	13	14	15	16
32	1(5)	13,4	Проходная рубка	Твердолист-венное	Дуб	143				0	59	59	3	62	**626,1**
					Береза	91	24	14		38	33	71	10	81	**2159,2**
					Липа	198	40	41	0	81	45	126	21	147	**2496,7**
					Осина	110	28	10		38	37	74	13	88	**414,4**
					Итого	**542**	**91,52**	**65,23**	**0,04**	**156,79**	**174,22**	**331,01**	**46,85**	**377,86**	**5696,4**
Ленинское участковое лесничество, Ленинская дача															
31	1(3,5)	13,1	Прореживание	Мягколиственное	Дуб	20				0	2	2	0	3	**25,8**
					Береза	549	17	29		46	148	194	22	217	**2799,9**
					Осина	182	8	3		11	72	83	21	104	**131,5**
					Итого	**751**	**25**	**32**	**0**	**57**	**223**	**280**	**44**	**323**	**2957,1**
40	1(14)	2,6	Санитарная сплошная рубка	Хвойное	Ель	1709	15	57	11	83	830	913	81	994	**18422,0**
					Итого	**1709**	**15**	**57**	**11**	**83**	**830**	**913**	**81**	**994**	**18422,0**
Итого по участковому лесничеству		2,6			**ВСЕГО**	**3002**	**132**	**154**	**11**	**297**	**1227**	**1524**	**171**	**1695**	**27075,6**
Всего по лесничеству		**226,2**				**14016**	**1222**	**687**	**48**	**1958**	**7699**	**9656**	**983**	**10639**	**270065**

От имени Государственного заказчика

Горбунов П.В.

От имени Исполнителя

Семин Ю.В.

Приложение № 4

к Контракту от 24.03.2014 № 01-14

СХЕМА
расположения лесных насаждений

Местоположение лесных насаждений **Тульская область**

(субъект Российской Федерации,

Тульское **лесничество** **Беломутовсое** **участковое лесничество**

лесничество (лесопарк), номера лесного квартала, лесотаксационного выдела)

Беломутовская **дача** Масштаб

Условные обозначения

Квартал № 10 Выдел № 9,1 Квартал № 11 Выдел № 8

Площадь, га 1,1 Площадь, га 1,3

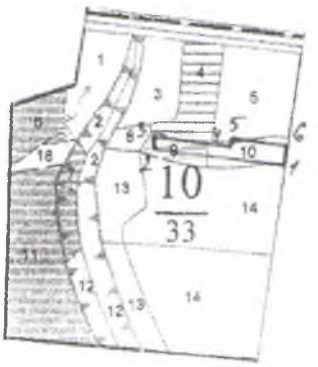

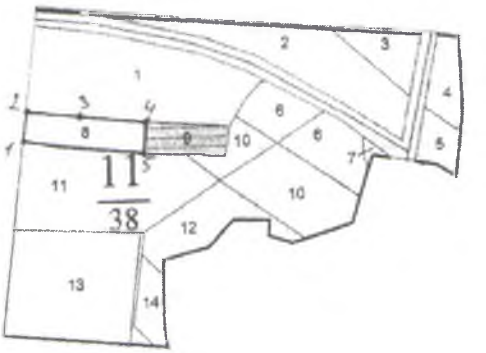

Беломутовское **участковое лесничество** **Беломутовская** **дача**

Квартал № 93 Выдел № 2 Квартал № 93 Выдел № 2

Площадь, га 2,2 Площадь, га 2,9

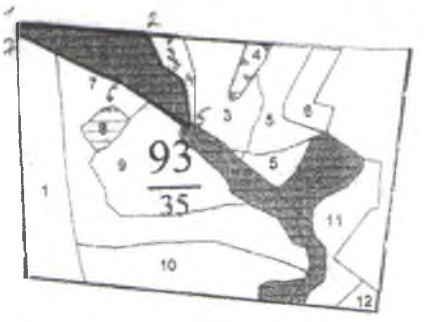

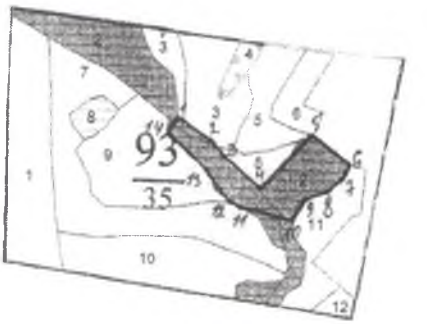

Квартал № 9 Выдел № 12 Квартал № 225 Выдел № 7

Площадь, га 3,9 Площадь, га 7,4

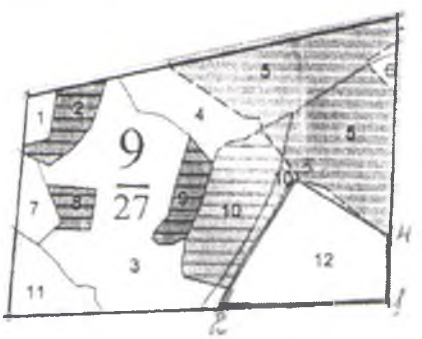

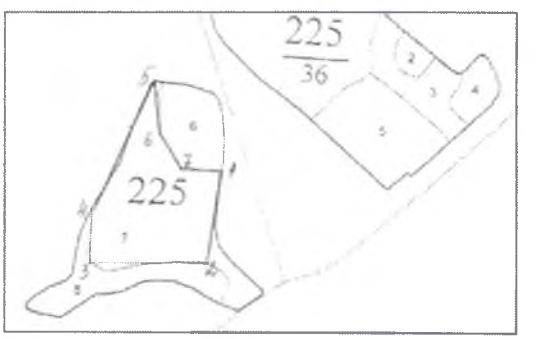

Квартал № 111 Выдел № 3
Площадь, га 2,3

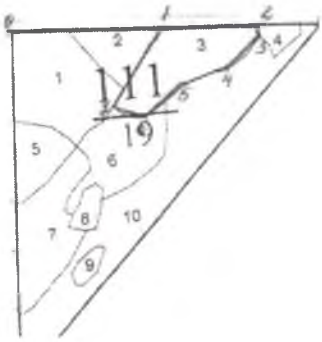

Квартал № 107 Выдел № 9,2
Площадь, га 4,4

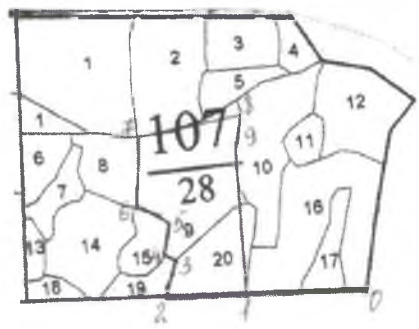

Квартал № 143 Выдел № 4
Площадь, га 6,5

Ленинское участковое лесничество
Красноворотская дача

Квартал № 35 Выдел № 3
Площадь, га 0,5

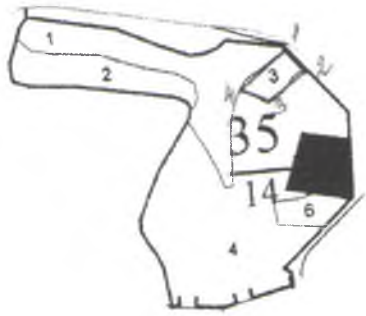

Квартал № 14 Выдел № 3,4
Площадь, га 14,2

Квартал № 32 Выдел № 5
Площадь, га 13,4

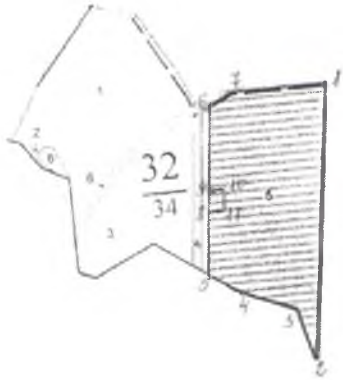

Яснополянское участковое лесничество

Квартал № 102 Выдел № 3
Площадь, га 11

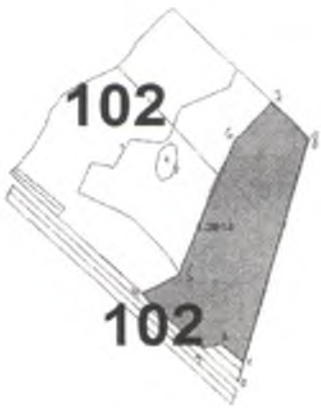

Яснополянская дача

Квартал № 145 Выдел № 1
Площадь, га 15,4

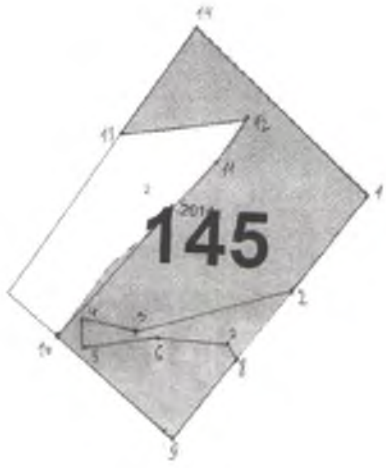

Квартал № 144 Выдел № 2
Площадь, га 16,4

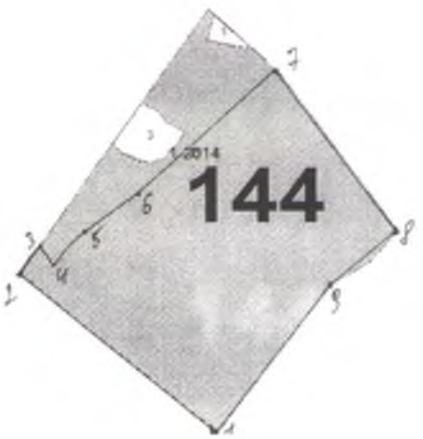

Квартал № 116 Выдел № 1
Площадь, га 10,7

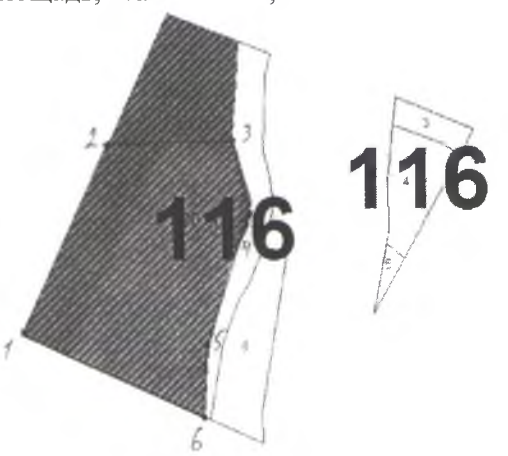

Квартал № 184 Выдел № 7
Площадь, га 18,2

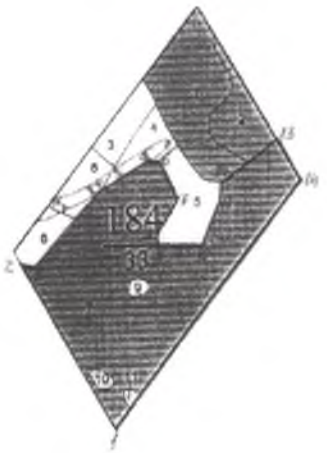

Квартал № 112 Выдел № 1
Площадь, га 19,3

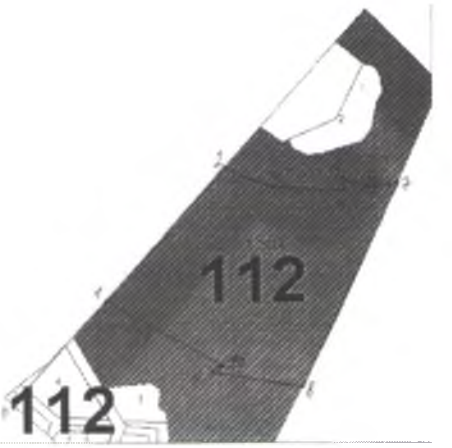

Квартал № 185 Выдел № 5
Площадь, га 34,7

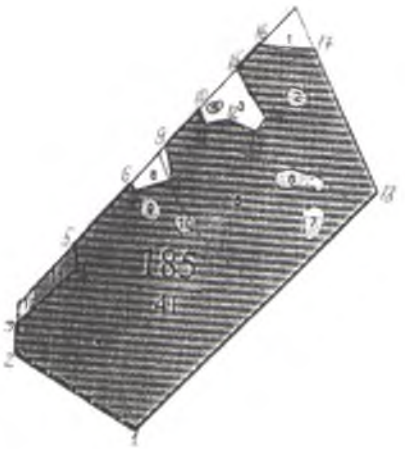

Квартал № 119 Выдел № 1,2,3
Площадь, га 23

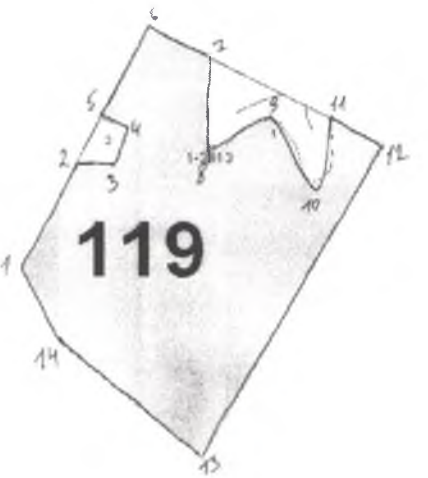

Ленинское **участковое лесничество** **Ленинская** **дача**

Квартал № 31 Выдел № 3,5 Квартал № 40 Выдел № 14
Площадь, га 13,1 Площадь, га 2,6

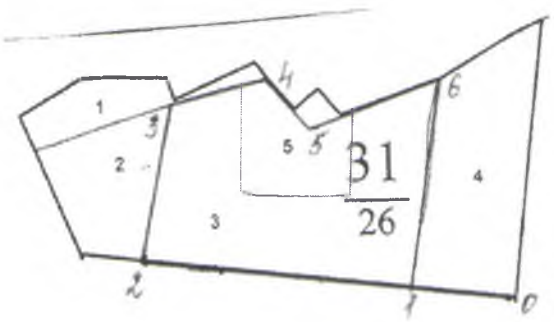

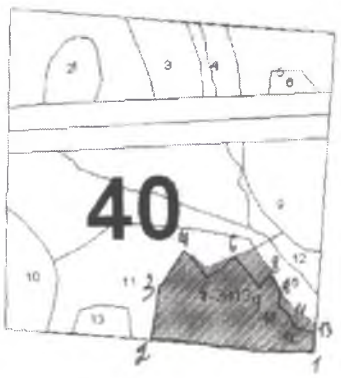

Беломутовское **участковое лесничество** **Беломутовская** **дача**

Квартал № 27 Выдел № 16
Площадь: **1,7** га

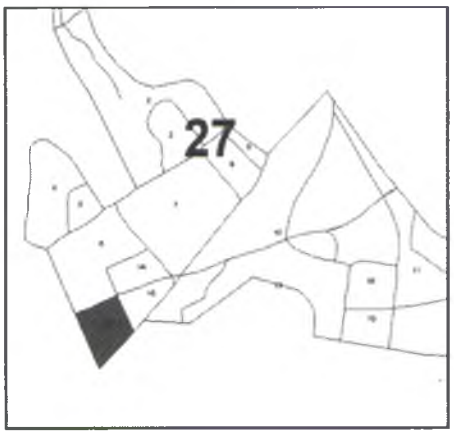

От имени Государственного заказчика

Горбунов П.В.

От имени Исполнителя

Семин Ю.В.

Приложение № 5

к контракту от 24.03.2014 № 01-14

Сроки и стоимость оплаты древесины

Сроки внесения платы	Сумма оплаты за древесину	
	(%)	(руб.)
1	2	3
15.04.2014	25	**67516**
15.06.2014	25	**67516**
15.09.2014	25	**67516**
15.11.2014	25	**67517**
ИТОГО	100	**270065**

От имени Государственного заказчика

Горбунов П.В.

От имени Исполнителя

Семин Ю.В.

Приложение № 6

к Контракту от 24.03.2014 № 01-14

АКТ СДАЧИ-ПРИЕМКИ РАБОТ _____ «__»_____2014г.

1.1. Мы, нижеподписавшиеся, _____ от имени Государственного заказчика, с одной стороны, и _____ от имени Исполнителя, с другой стороны, составили настоящий Акт о нижеследующем:

1) Исполнитель выполнил следующие работы в соответствии с Контрактом от «_» _____20__г. №____:

_____

_____

_____

2) Государственный заказчик принял результаты работ в форме:_____

_____

(перечень документов, предоставленных Государственному заказчику)

3) Качество выполненных работ соответствует требованиям Контракта. Государственный заказчик каких-либо отклонений от условий Контракта или других недостатков в работах Исполнителя не обнаружил.

4) Общая стоимость выполненных работ составляет _____, включая НДС в сумме _____, в том числе:

Субвенции федерального бюджета _____;
Средства бюджета области _____;
Собственные средства Исполнителя _____.

5) В соответствии с обязательствами по Контракту подлежит оплате _____руб.

Государственный заказчик Исполнитель

_____ _____

Приложение № 7
к Контракту от 24.03.2014 № 01-14

АКТ
осмотра мест рубок (мест заготовки древесины)

№ ____ "____" _____ 20 ____ г.

Тульская область **район**

Лесничество **Участковое лесничество** _____

Составитель акта _____
(должность, фамилия, имя, отчество)

В присутствии представителя _____
(наименование лица, использующего леса)

_____
(должность, фамилия, имя, отчество)

действующего на основании доверенности № _____ от _____ 20 _____

извещенного о дате и месте осмотра № _____ от _____ 20 _____

_____
(способ извещения)

и _____
(должность, фамилия, имя, отчество присутствующих при составлении акта)

произвели осмотр мест рубок в квартале № _____ Выдел № ___ делянка № ___ Площадь _____ га
по договору аренды (договору купли-продажи лесного насаждения) от _____ 20 ____
Форма рубки _____ , вид рубки _____
Способ очистки _____
Срок окончания заготовки _____ Срок окончания вывозки _____

При осмотре установлено

№ п/п	Показатели	Ед.изм	Предусмотрено лесной декларацией (договором купли-продажи лесных насаждений)	Фактически вырублено	Наличие древесины и лесоматериалов на день освидетельствования	Примечание
1	Площадь лесосеки,	га				
2	Объем древесины, всего	куб. м				
	в том числе: деловая	куб. м				
	дрова	куб. м				
	хворост и сучья	куб. м				
	ликвида из кроны	куб. м				
3.	Сохранность подроста	га				
4.	Количество на 1 га	тыс.шт %				
5.	Источники обсеменения	га шт.				

При осмотре выявлены следующие нарушения

№ п/п	Виды нарушений	Ед.изм	Количество	Размер неустойки	Сумма неустойки	Примечание
1	Вырубка деревьев, не подлежащих рубке					

2	Повреждено деревьев не до степени прекращения роста как на лесосеках, так и за их пределами					
3	Неудовлетворительная или несвоевременная очистка мест рубок, захламление просек и границ в т.ч. прилегающих к лесосекам 50-метровых полос					
4	Оставлено зависших деревьев					
5	Оставлено завышенных пней					
6	Уничтожено и повреждено граничных, квартальных, лесосечных и других столбов					
7	Оставление не вывезенной в установленный срок древесины на лесосеках					
8	Оставление недорубов в виде куртин и отдельных деревьев					
9	Оставление в лесу на летний период не окоренной или необработанной в установленный срок древесины					

Общее заключение

Мероприятия по устранению недостатков

Прочие замечания

Установленный срок повторного осмотра

Заключение по повторному осмотру

Приложения к акту на ____листах.

Подписи:

Представитель лесничества /

Представитель лица, использующего леса /

Присутствующие /

/

Заключение по акту

Руководитель лесничества /

20 **г.**